Ana Şanzıman Modeli
M E R C E D E S
G 131-9
G 141-9
G 211-12
G 211-16
G 221-9
G 230-12
G 230-16
G 240-16
G 260-16
G 280-16
G 281-12
G 330-12

Hava Hortum Girişi R 1/4

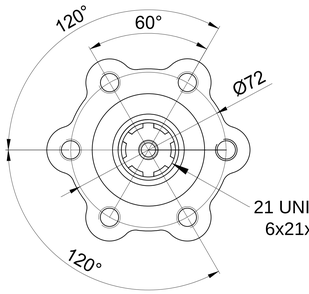

21 UNI 222
6x21x25

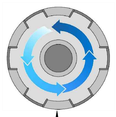

PTO
Mil Dönüş Yönü
Sola
(Saatin Aksi Yönü)

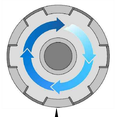

Pompa
Mil Dönüş Yönü
Sağa
(Saat Yönü)

Ürün
Kod
Detayı

2 4 5 A E F

- Kardan Milli
- 6 Kama Freze Milli - 6x21x25
- Havalı
- Sıra No

PTO'nun Teknik Özellikleri	
Kodu	245AEF
Dişli Tipi	Helis
Tipi	Çift Dişli
Tork Nm	425
Güç Kw	43
Tahvil Oranı 1000 d/d	1:1,16
Bağlantı Yeri	Kuyruktan
Kontrol Sistemi	Havalı
PTO Mil Dönüş Yönü	Sola (Saatin Aksi Yönü)
Pompa Mil Dönüş Yönü	Sağa (Saat Yönü)
Ağırlık Kg.	17,00

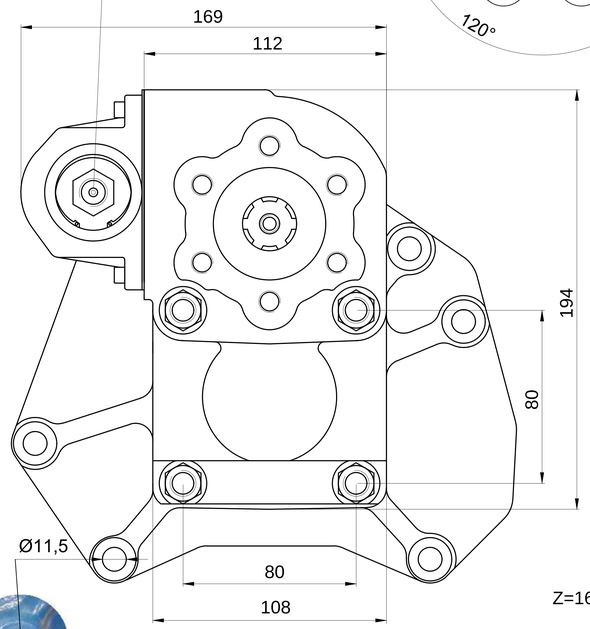

PTO Tipi
Çift Dişli

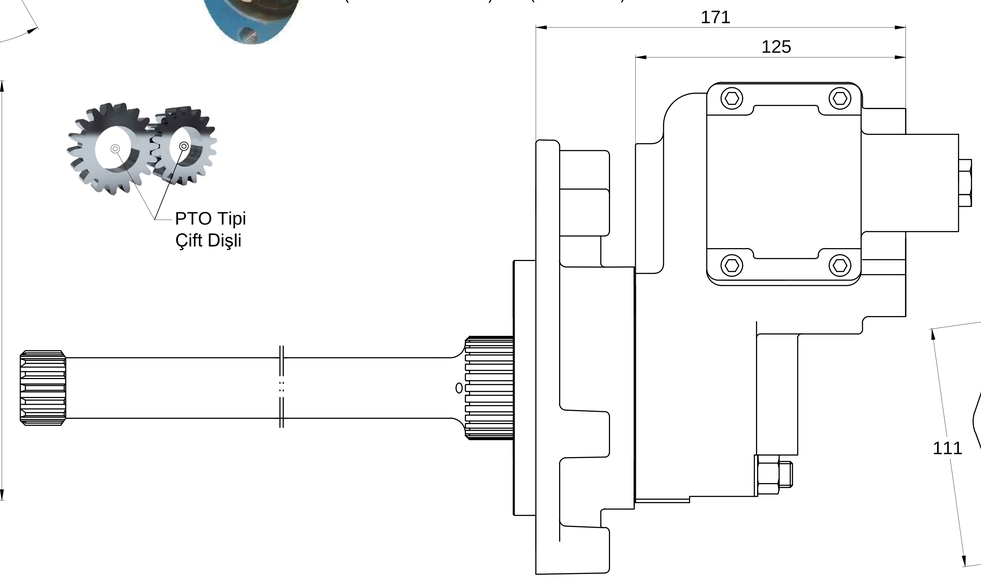

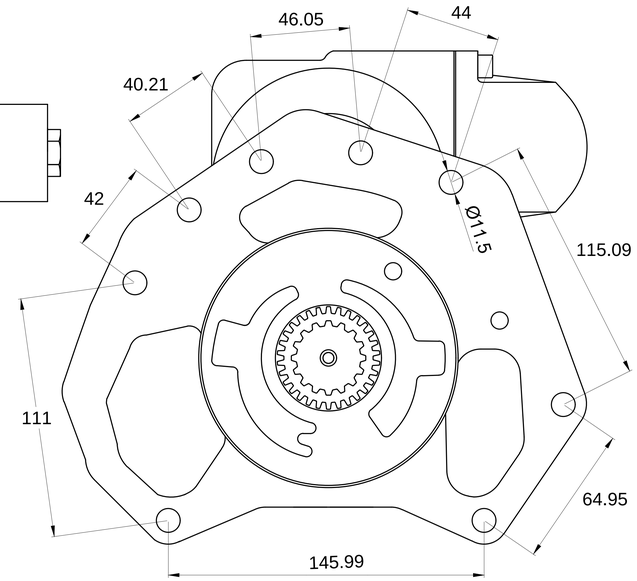

PTO
Bağlantı Yeri
Aracın Arka Tarafı
(Kuyruktan)

PTO Murat Makina San.Tic.Ltd.Şti.

www.pto.com.tr
info@pto.com.tr

+90 212 549 53 04 Pbx
+90 212 549 53 08 - 09
+90 533 960 33 60
+90 532 554 16 36
ptomms
Pto Murat Makine+
@PTOMURATMAKİNA
İkitelli Org.San.Bölg. Atatürk Bulv. Eskoop San.Sit. A2. Blok No.80 Başakşehir - İstanbul / TÜRKİYE